Trecho 1

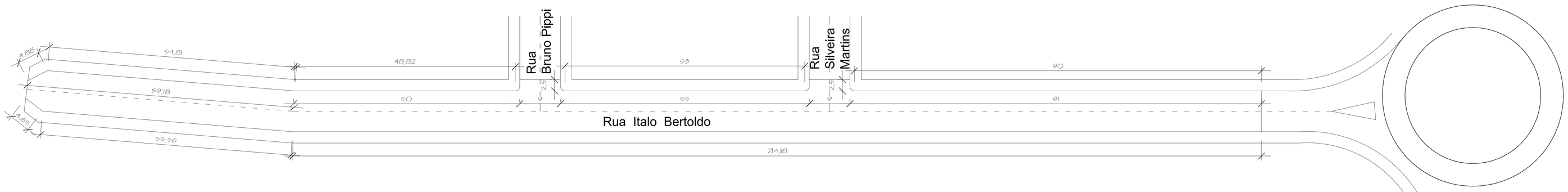

Trecho 2

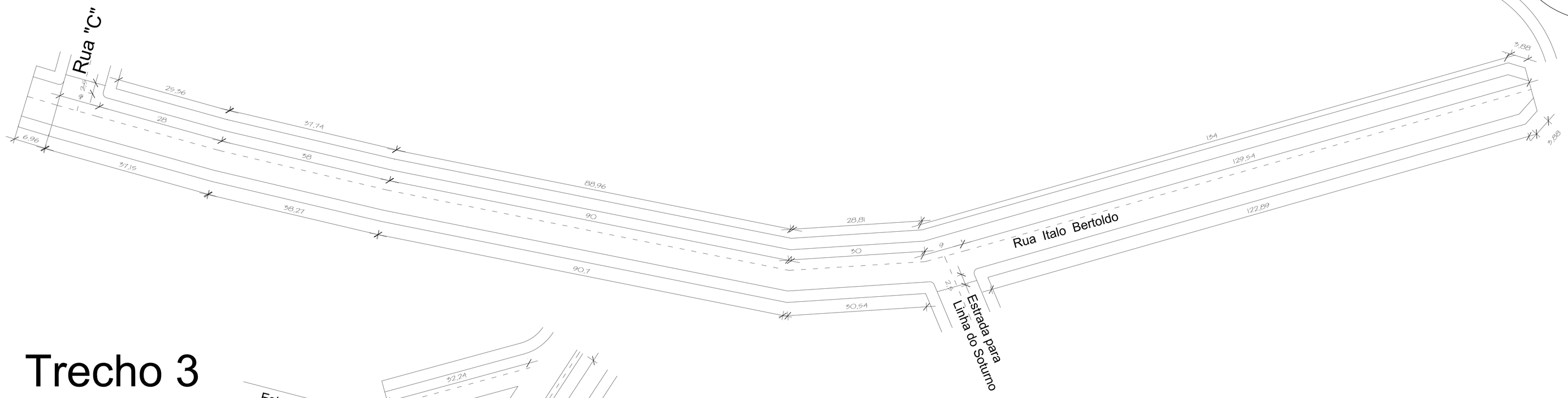

Trecho 3

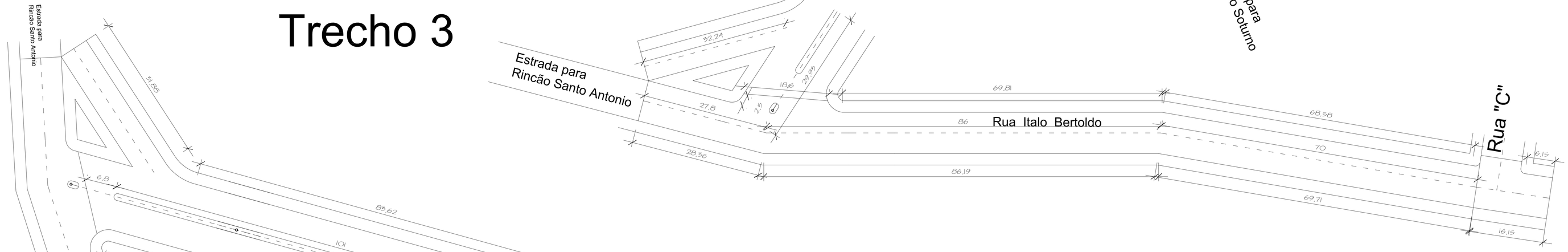

Trecho 4

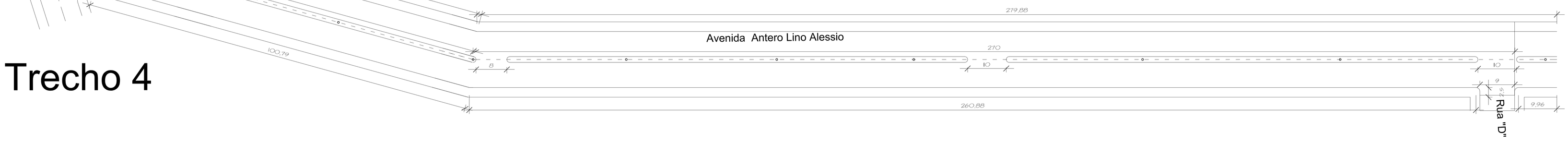

Trecho 5

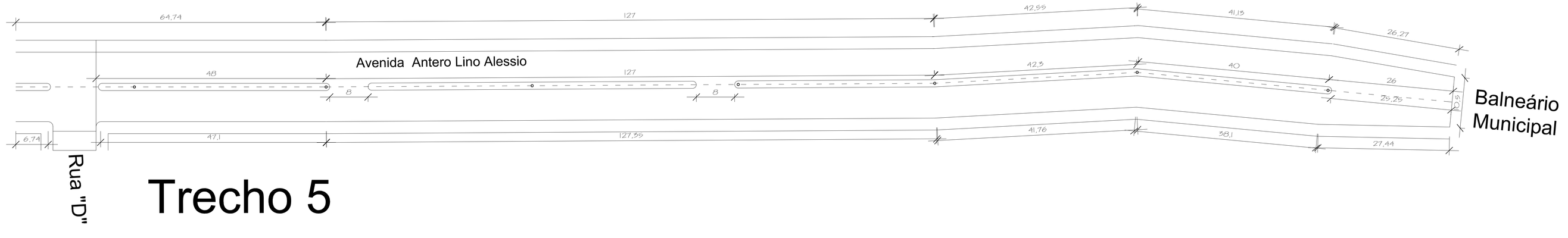

CLIENTE:	**PREFEITURA MUNICIPAL DE NOVA PALMA**
OBRA:	**PAVIMENTAÇÃO DA RUA ÍTALO BERTOLDO E AVENIDA ANTERO LINO ALESSIO**
REFERENTE:	**Planta dos trechos a ser pavimentado**
PRANCHA Nº	**3/3**

ANDRÉ LUIZ ROSSATO
Prefeito Municipal

GUILHERME SIMÕES PIRES
Eng. Civil - CREA RS201367

DESENHO:	REVISÃO:	ESCALA:	UNIDADE:	DATA:	PROJETO Nº
R.T		1/500		2 0 2 2	